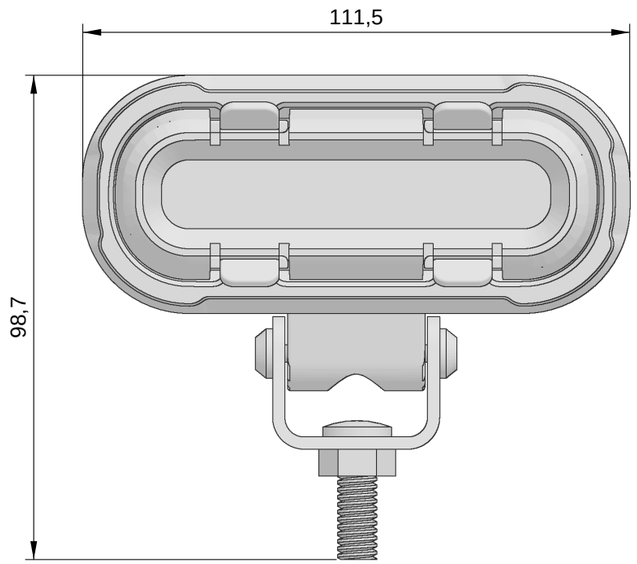

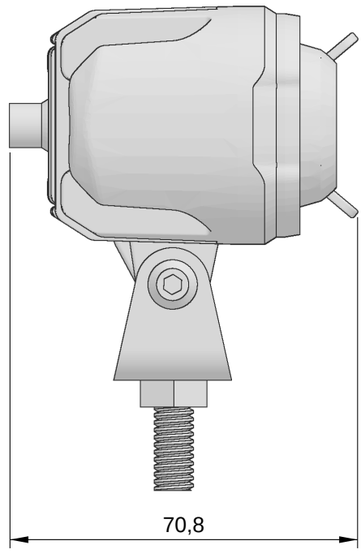

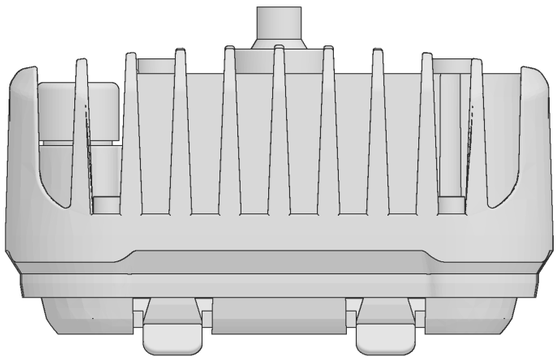

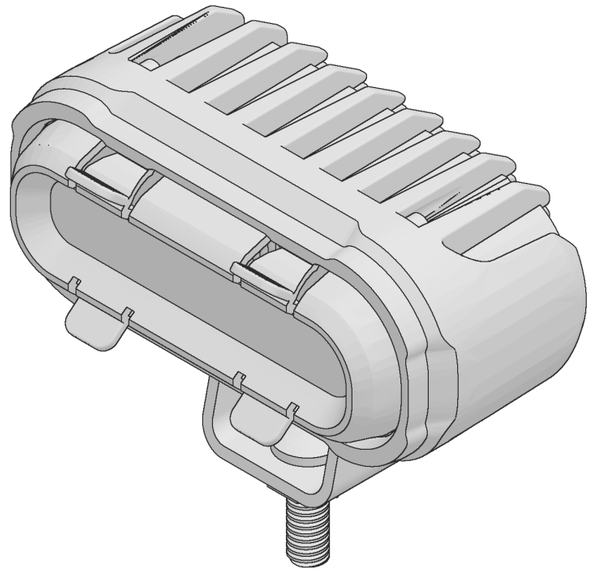

Anschlussbelegung

Schwarz	Masse (-)
Rot	+12–24 V DC
Weiß	Positionslicht weiß (+)

Maße in mm

Maßstab auf A3 4:5 | Isometrie separat skaliert

LED-MARTIN

Technische Zeichnung

L-POD 4,5 Zoll

LM5921

18.11.2026 | Blatt 1/1